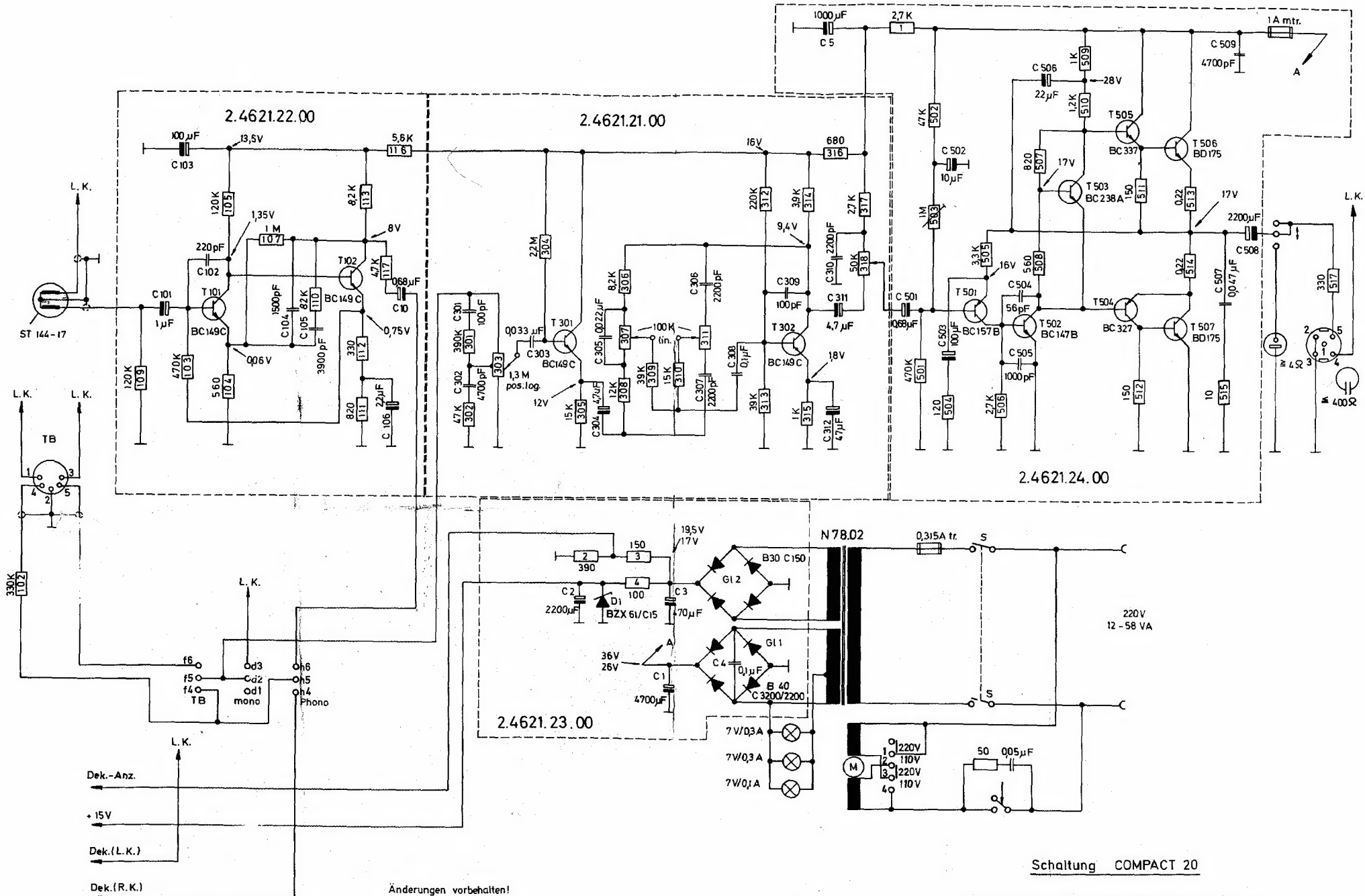

Schaltung COMPACT 20

Änderungen vorbehalten!

Diese technische Unterlage darf weder copiert noch dritten Personen mitgeteilt, noch anderweitig mißbräuchlich benutzt werden.

	ELECTROACUSTIC G.m.b.H. KIEL	10 202 8001 Bl.7

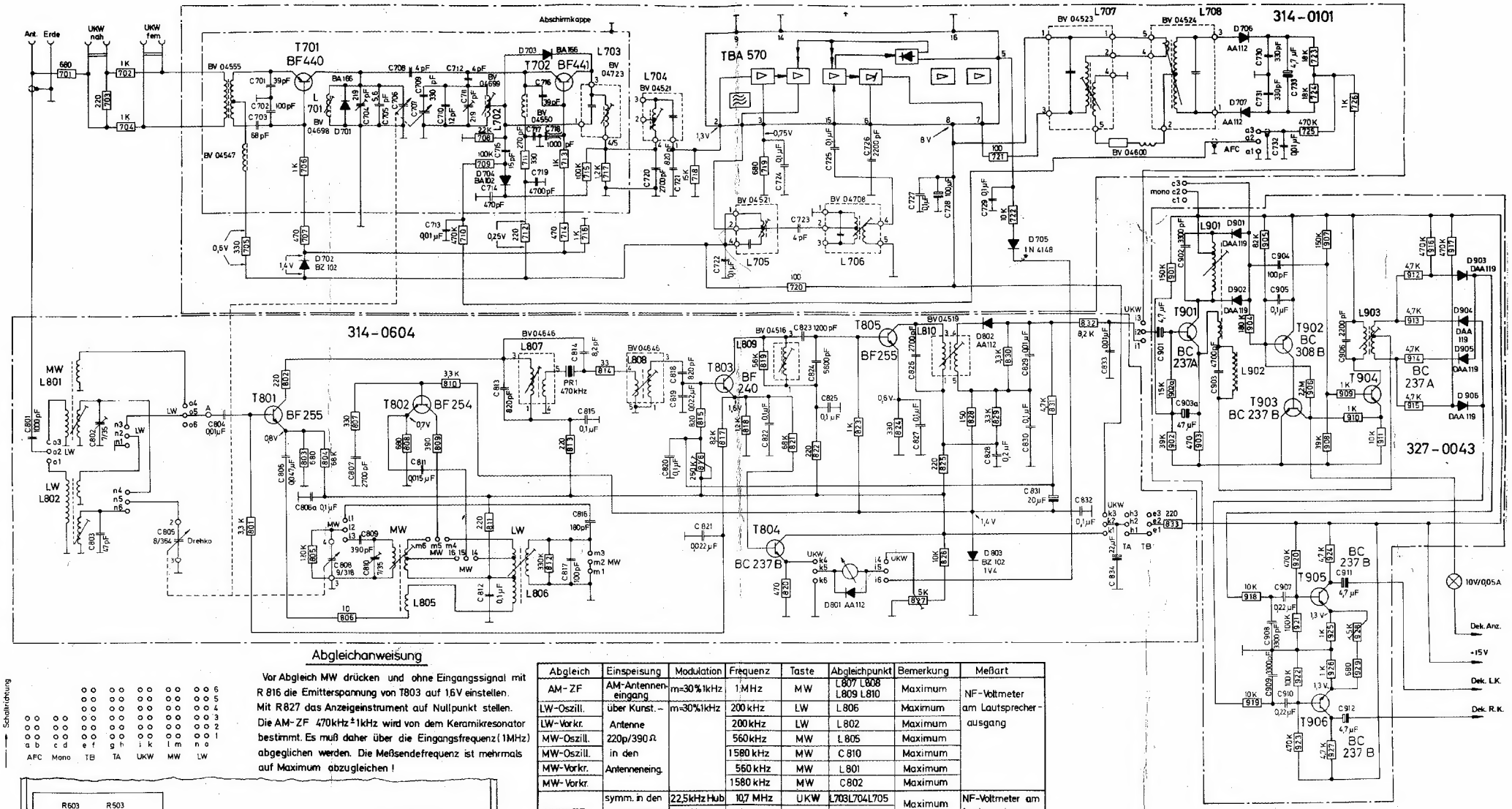

Abgleichanweisung

Vor Abgleich MW drücken und ohne Eingangssignal mit R 816 die Emitterspannung von T803 auf 1,6V einstellen. Mit R827 das Anzeigeinstrument auf Nullpunkt stellen. Die AM-ZF 470kHz ±1kHz wird von dem Keramikresonator bestimmt. Es muß daher über die Eingangsfrequenz (1MHz) abgeglichen werden. Die Meßsendefrequenz ist mehrmals auf Maximum abzugleichen !

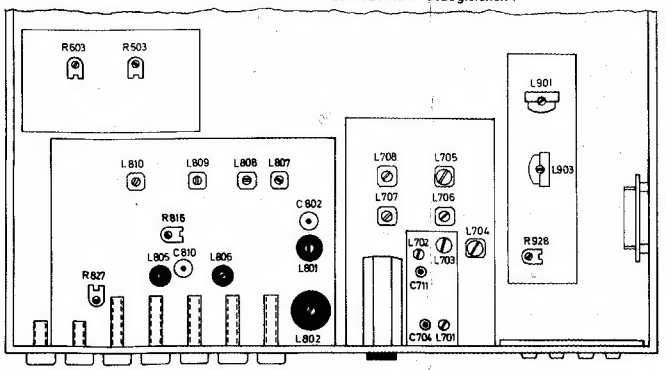

Abgleich	Einspeisung	Modulation	Frequenz	Taste	Abgleichpunkt	Bemerkung	Meßart
AM-ZF	AM-Antennen-eingang	m=30%1kHz	1MHz	MW	L807 L808 L809 L810	Maximum	NF-Voltmeter am Lautsprecher-ausgang
LW-Oszill.	über Kunst.-Antenne 220p/390Ω in den Antenneneing.	m=30%1kHz	200kHz	LW	L806	Maximum	
LW-Vorkr.			200kHz	LW	L802	Maximum	
MW-Oszill.			560kHz	MW	L805	Maximum	
MW-Oszill.			1580kHz	MW	C810	Maximum	
MW-Vorkr.			560kHz	MW	L801	Maximum	
MW-Vorkr.			1580kHz	MW	C802	Maximum	
UKW-ZF	symm. in den FM-Antennen-eingang z=240Ω	22,5kHz Hub f_{NF} 1kHz	10,7 MHz	UKW	L703 L704 L705	Maximum	NF-Voltmeter am Lautsprecherausg.
					L706 L707		
					L708	Nulldurchgang AFC Taste nicht gedrückt	hochohmiges Voltmeter UKW-Taste i3 nach Masse
UKW-Oszill.			87,5 MHz	UKW	L702	Maximum	NF-Voltmeter am Lautsprecher-ausgang
UKW-Oszill.			108 MHz	UKW	C711	Maximum	
UKW-Zwischkr			87,5 MHz	UKW	L701	Maximum	
UKW-Zwischkr			108 MHz	UKW	C704	Maximum	
Decoder	Stereo-Multiplex Coder 100MHz,FM Antennen-buchse	Hub-Signal 40kHz/1kHz Hub-Pilot 8kHz/19kHz	100MHz Pilot 19kHz ohne NF mod.	UKW	L901	Minimum 19kHz/Reste	NF-Voltmeter abwechselnd am linken und rechten Kanal
				Stereo	Einstellregler R928 am link. Anschlag		
			100MHz Pilot 19kHz und NF Modulation		L903	auf maximales Übersprechen	
					mit R928 Übersprechen weiter vergrößern	Übersprech-dämpfung ≥ 30dB	

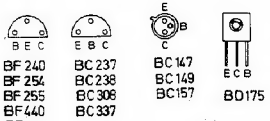

Gleichspannung gegen Masse gemessen (ohne Signal), Voltmeter ≥ 33 KΩ/V

Schaltung COMPACT 20

Änderungen vorbehalten !

	ELECTROACUSTIC GmbH. KIEL	10 202 8001 Bl.6